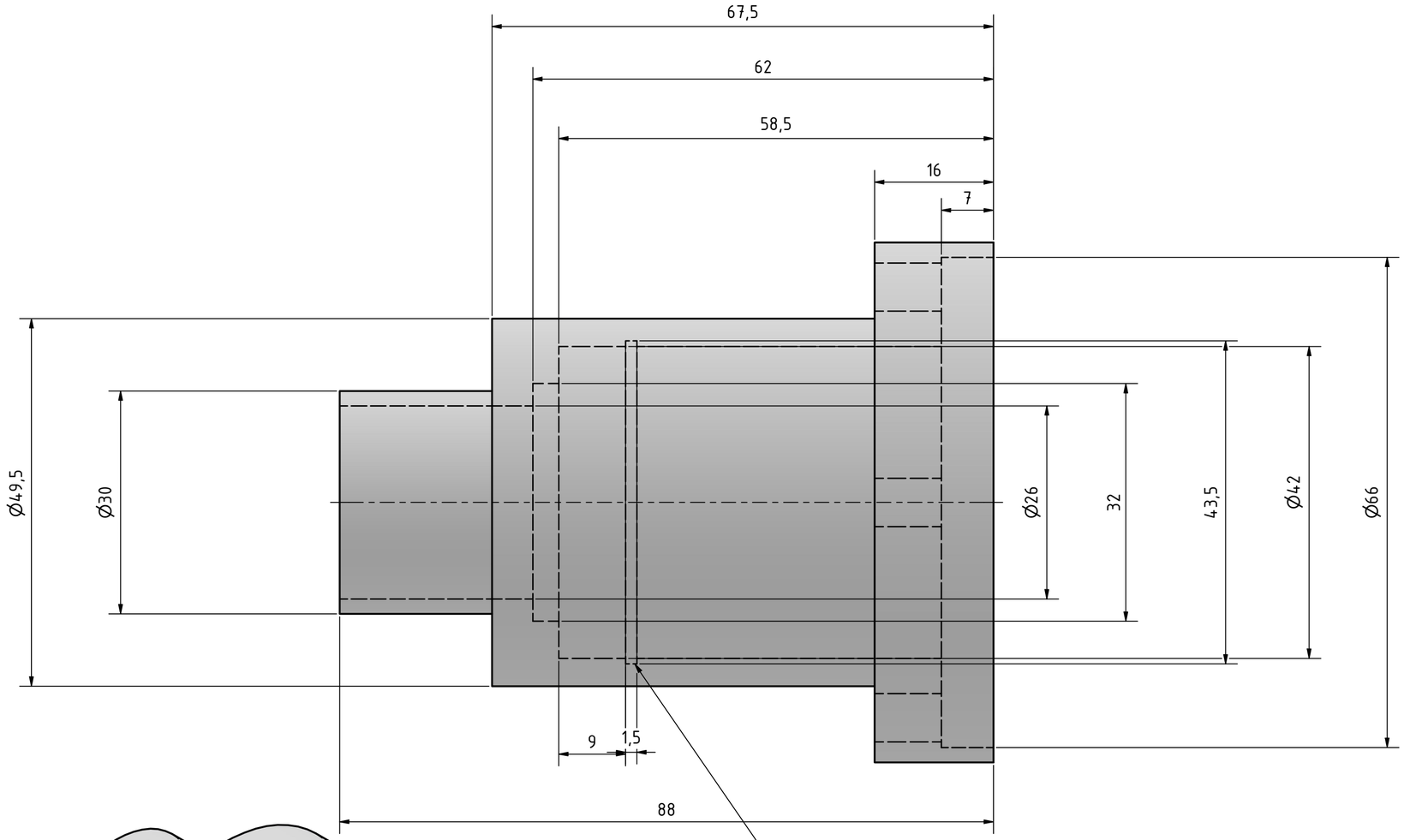

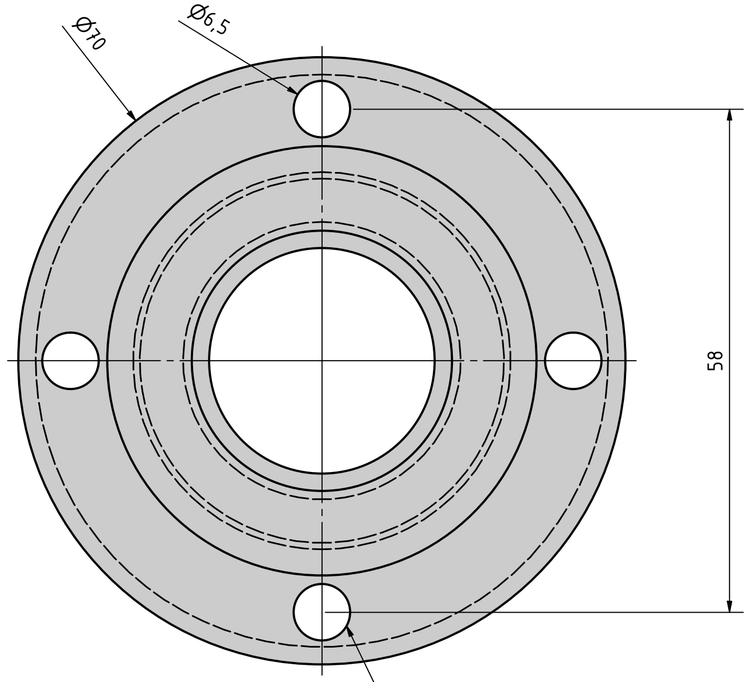

Bohrungen müssen mit Orbitrol genau übereinstimmen

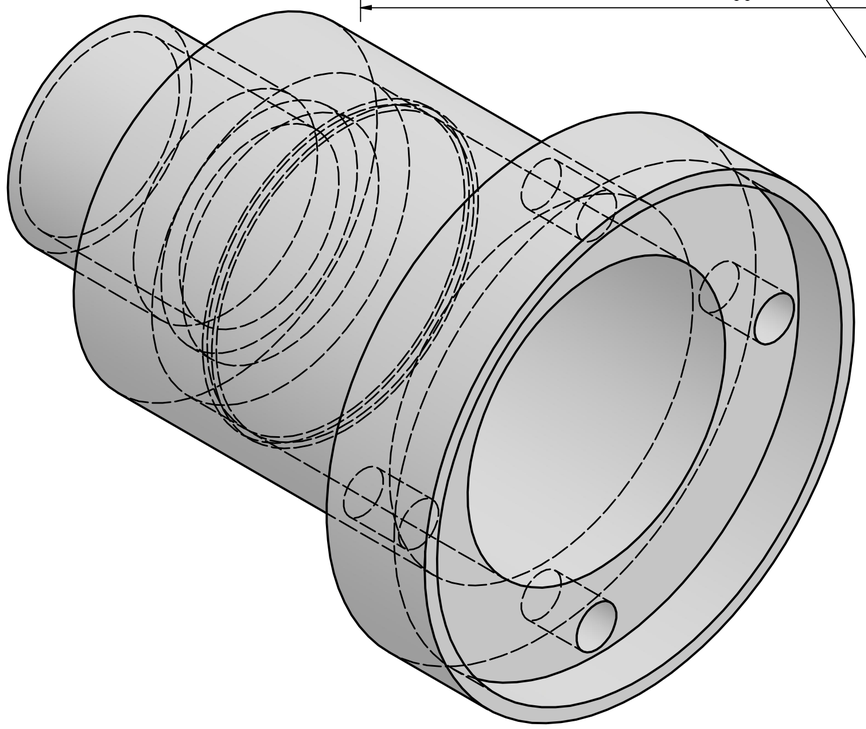

Alle Maße in mm	2:1		Material: Stahl
		Datum	Name
	Gezeich	31.07.2024	TimRi
	Konstrukt	31.07.2024	Willy Bader
	Norm		
Status	Änderungen	Datum	Name
			Adapter für Obirtol
			1
			A2